ՀԵՆԱՊԱՏԻ ՎՐԱՅԻ ՄԵՏԱՂԱԿԱՆ ՃԱՂԱՇԱՐ

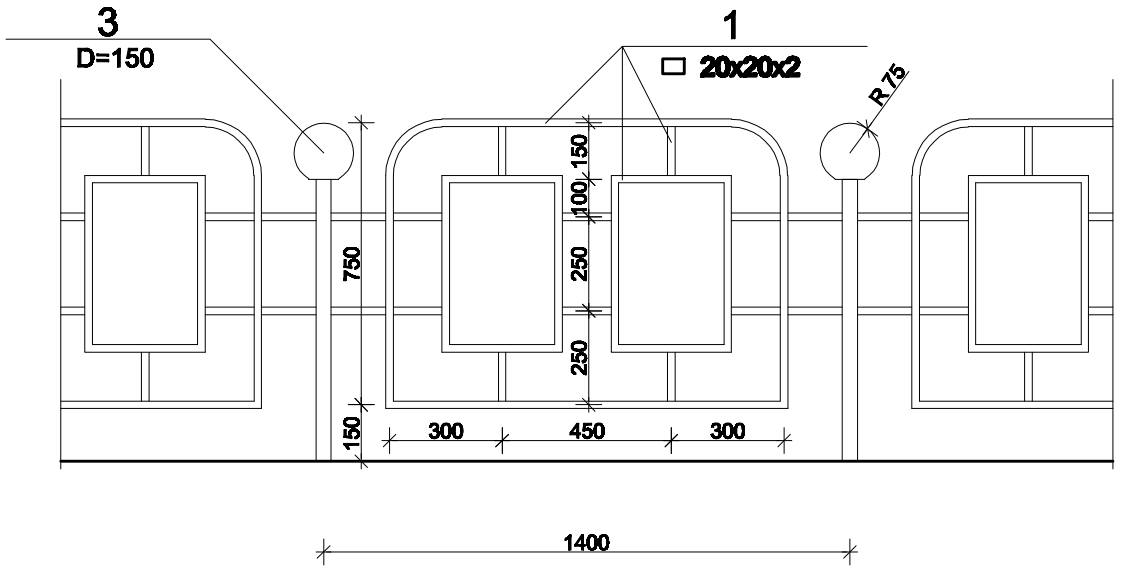

ՄԱՍՆԱԳԻՐ 1.4 գ.մ ԲԱԶՐԻՔԻ ՀԱՄԱՐ

ԴԻՐՔ N N		ԱՆՎԱՆՈՒՄԸ		ՔԱՆԱԿԸ	ՀԱՓԱՆ ՄԻԱՎՈՐԸ
1	ГОСТ30245-2003	▭ 20x20x2	L =9000	1	11.00
2	ГОСТ10704-914	Ø40x2	L =1100	1	2.10
3	Դեկորատիվ գլխադիր	D=150		1	
4		Φ10 A500c	L =250	2	0.62
5	Ներդիր	100x100x4		1	0.35

ՀԱՆԳՈՒՅՑ «Ա-Ա»

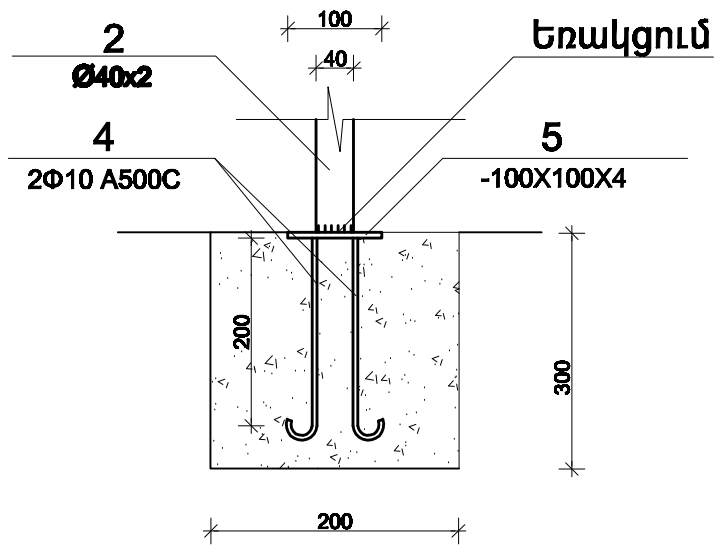

MIROAR architectural studio	ՑԱՐՏ-Տ	Կ. ԲԱԲԱՅԱՆՅԱՆ		Երևան քաղաքի Աջափնյակ վարչական շրջանի Դալաքրամ 38 շենքի բակային տարածքի բարեկարգման նախագիծ Գլխավոր հատակագիծ՝ ԵԹ-ՊՇԱՀ-14/64	
	ԿՍՏԱՐՈՂ	Ա. ԿԱՐԱՊԵՏՅԱՆ		ԲԱՐԵԿԱՐԳՈՒՄ	ՓՈՒԼ ՄԵՐՁ ՄԵՐՁԵՐ
					Ա4 5 9
	«ՄԻՈՌԱՐ» ՍՊԸ			ՀԵՆԱՊԱՏԻ ՎՐԱՅԻ ՄԵՏԱՂԱԿԱՆ ՃԱՂԱՇԱՐ	ԱՐՁՈՒԱԳՐ h.15422